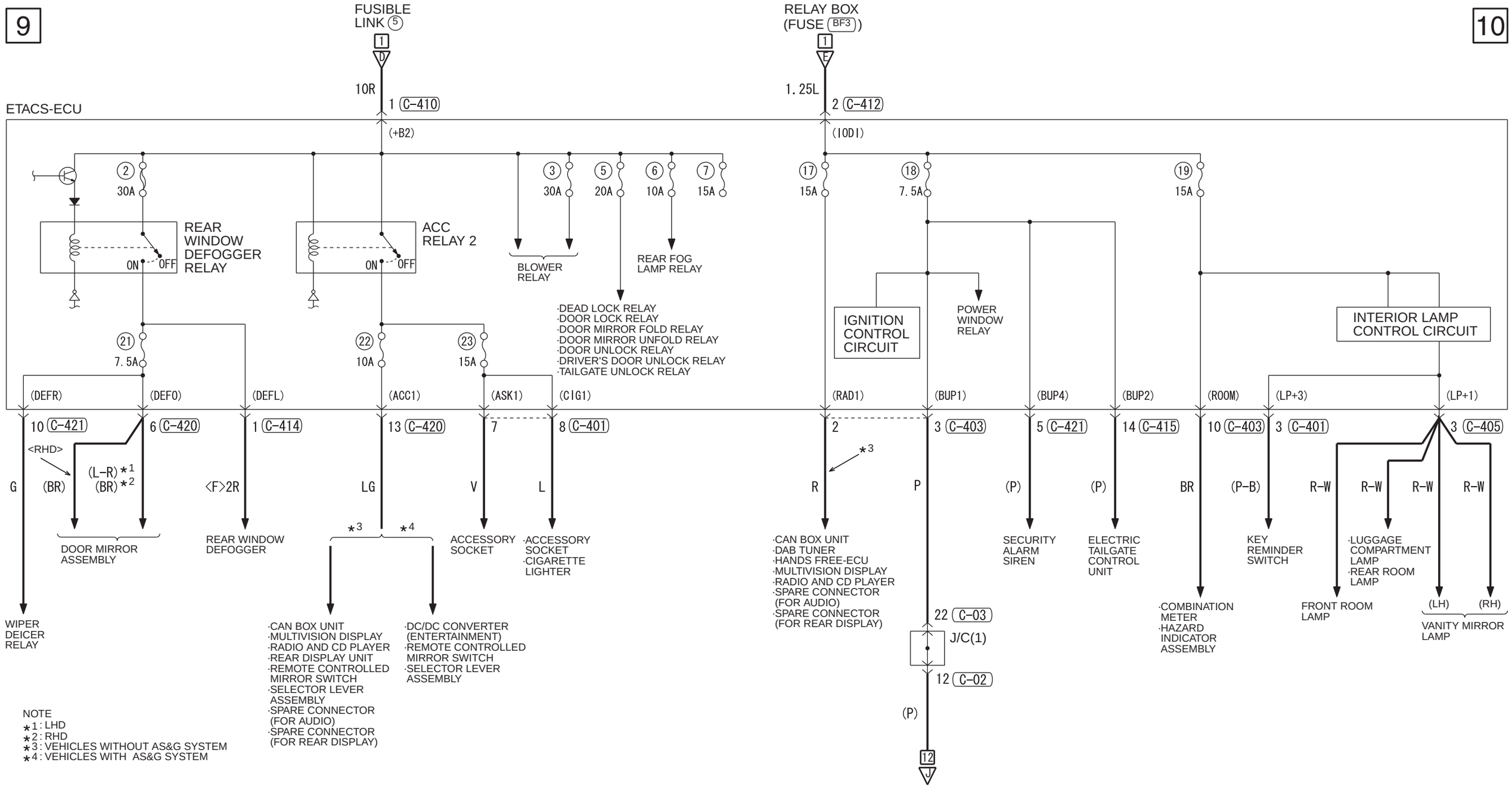

NOTE
*1 : LHD
*2 : RHD
*3 : VEHICLES WITHOUT AS&G SYSTEM
*4 : VEHICLES WITH AS&G SYSTEM

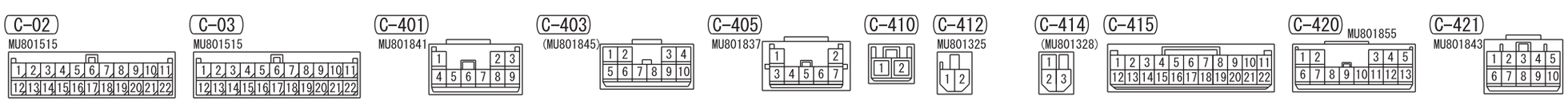

Wire colour code
B : Black LG : Light green G : Green L : Blue W : White Y : Yellow SB : Sky blue
BR : Brown O : Orange GR : Grey R : Red P : Pink V : Violet PU : Purple SI : Silver

HEU01E01EC